Фасад «Корда»

ЛФ.24.00.00.00

(Согласно ТУ 5683-001-46181828-2015)

1. **Варианты лаковых покрытий:**
   Морилка (прозрачная отделка) или Эмаль+патинирование
2. **Фасад.**

С филенкой МДФ:

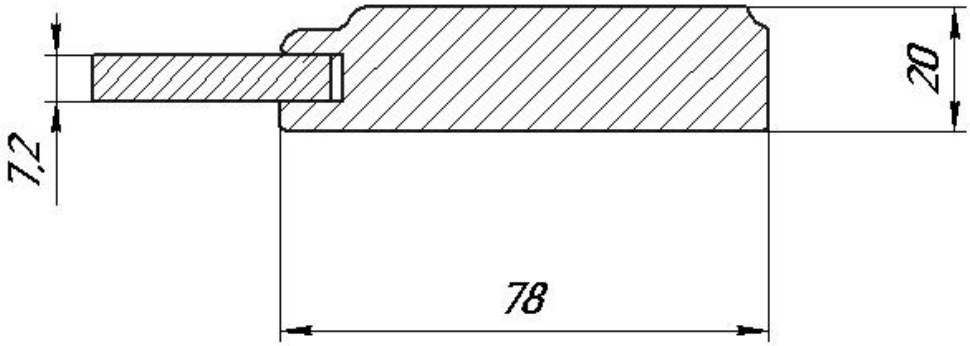

Со стеклом:

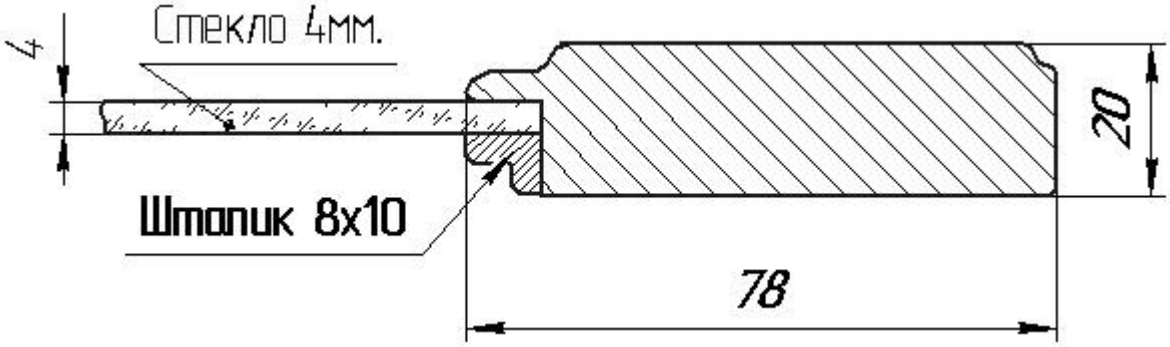

Ширина обвязки – 78 мм
Толщина фасада – 20 мм
Калёвка – фигурная
Накатка – геометрический рисунок
Материал обвязки – береза
Филенка: МДФ 6 + Шпон Березы 0,6 мм

3. Виды:

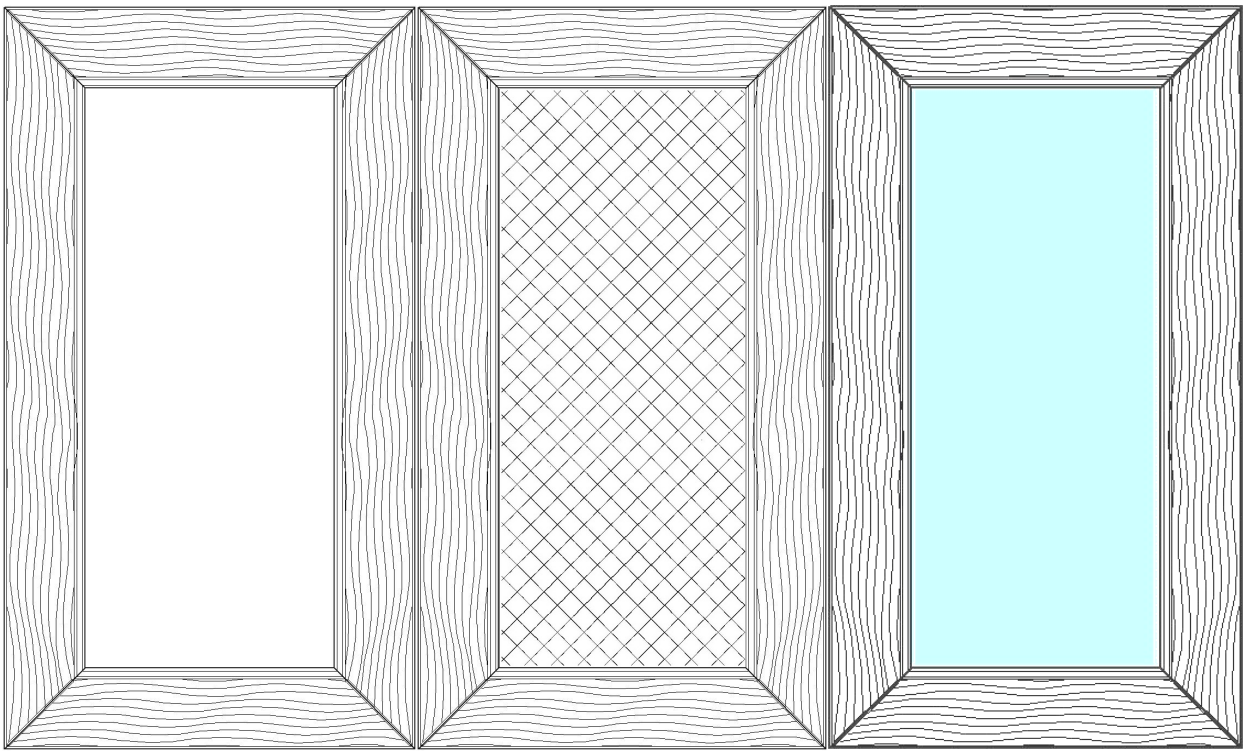

С филенкой(ДГ) С решеткой(ДГВ) Со стеклом(ДС)

С филенкой из МДФ, со стеклом :

По высоте от 284 мм до 1400 мм включительно;

По ширине от 246мм до 900 мм включительно.

С решеткой:

По высоте от 284 мм до 1400 мм включительно;

По ширине от 246мм до 900 мм включительно.

4. Накладка для ящика(НДЯ):

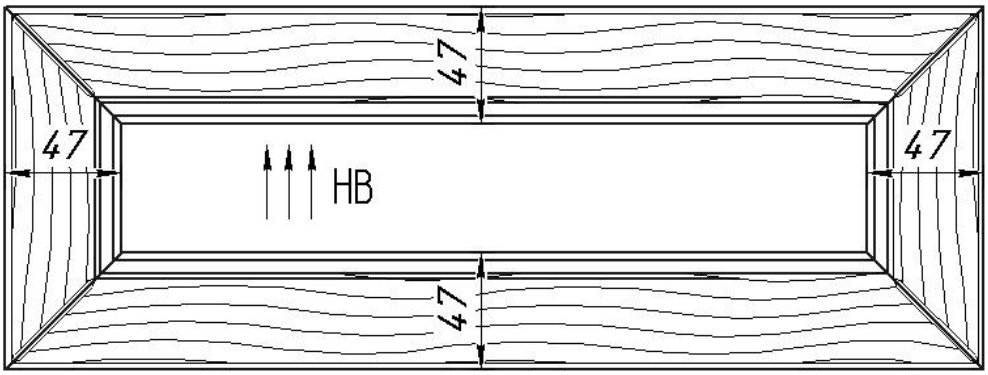

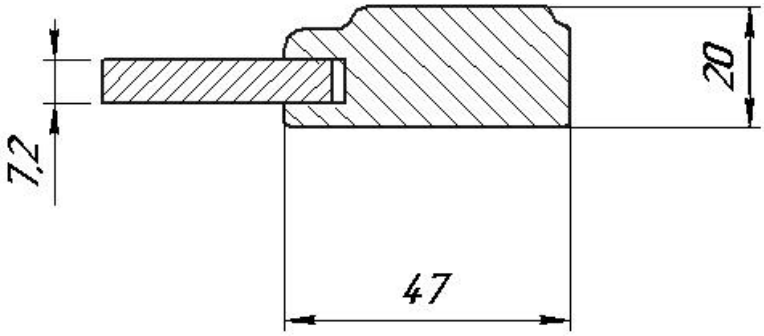

Материал обвязки: **дуб** или **береза**

Производится с филенкой. Материал филенки МДФ6+Шпон березы.

Допустимые размеры:

По высоте от 116 до 284 мм ;

По ширине от 116 до 900 мм включительно.

5. Коромысло (КРМ):

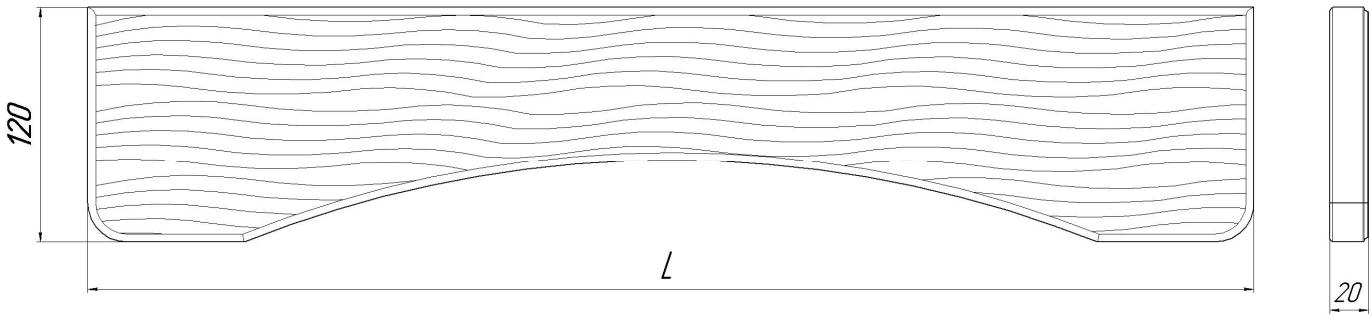

Допустимые размеры для изготовления по ширине L = 496…1200 мм

Высота коромысла 120 мм.

6. Пилястра(ПИЛЯ):

Ширина 50 мм . Обозначение: Арт. П50/

Производится из массива березы

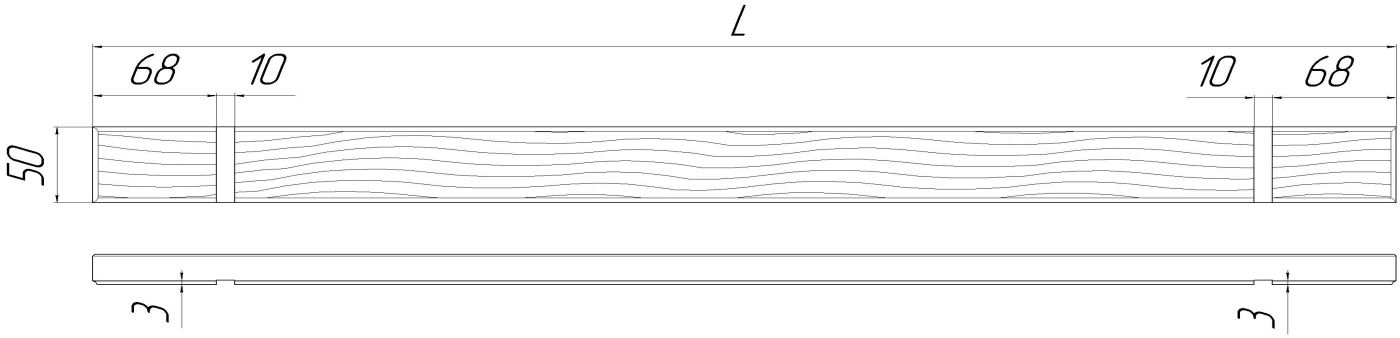

Ширина 75 мм. Обозначение: Арт. П75/

Производится из массива березы

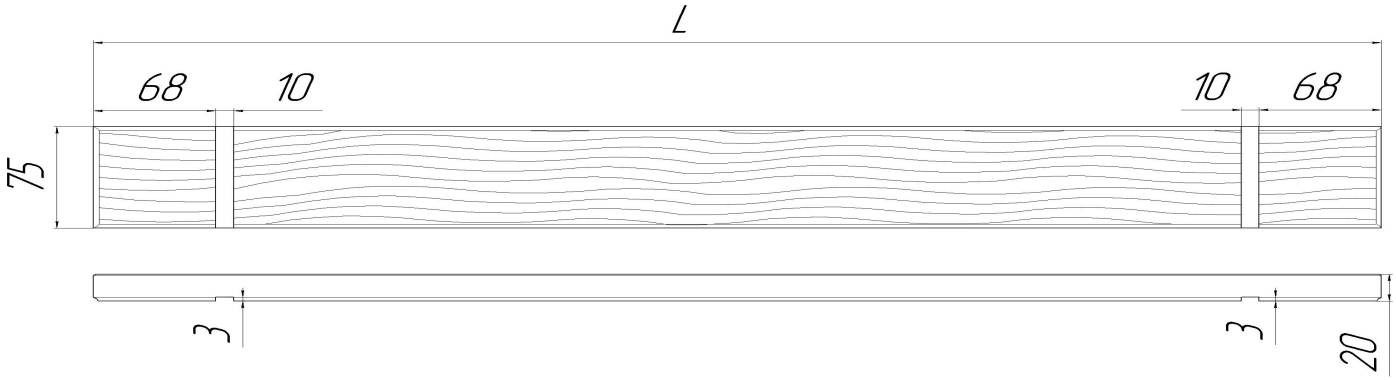

Ширина 146 мм. Обозначение №146/0218

Производится из плиты МДФ18+Шпон дуба или березы с полиуретановыми накладками.

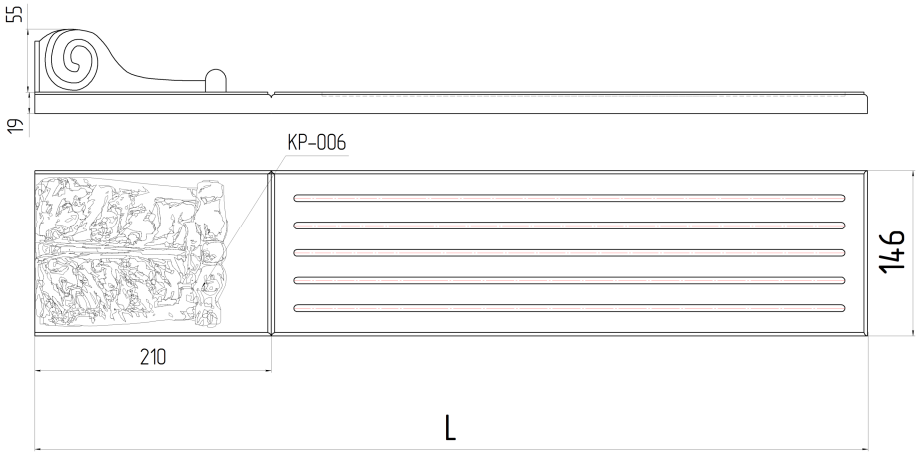

<u>Стандартные размеры:</u>

По высоте 716 мм, 908 мм, 956 мм, 2280 мм.

<u>Допустимые размеры:</u>

По высоте от 356 мм до 2280 мм включительно.

7. Угловой стык (УП) 716х40х40, 716х45х45

Материал: массив березы.

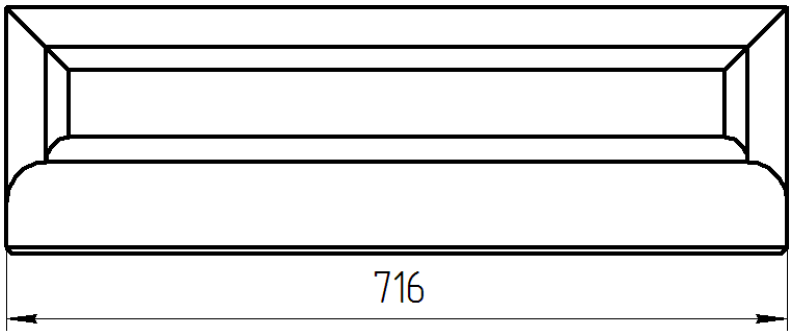

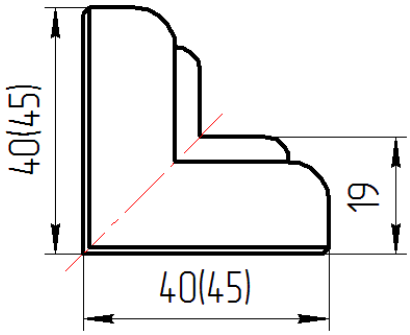

8. Баллюстрада прямая «Констанция»(ПП).

Материал планок срощеный массив березы, материал точеных элементов массив березы. Максимальный размер по длине А = 2000 мм**.**

Баллюстрада прямая "Констанция"

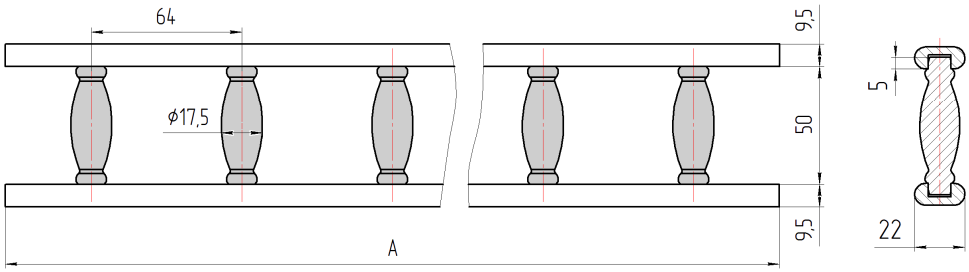

9. Фриз верхний прямой «Корда» с тиснением (ФРП).

Материал: Береза.

Размеры по длине L только 3600 мм или 1800 мм.

Фриз "Корда"

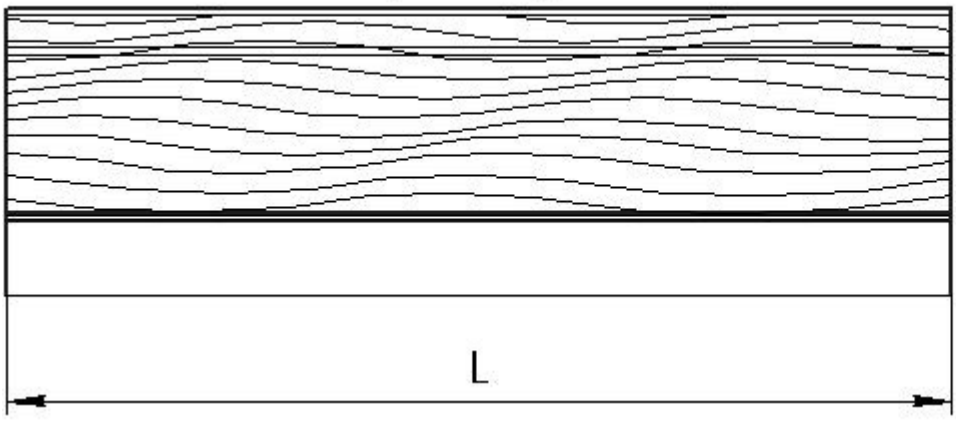

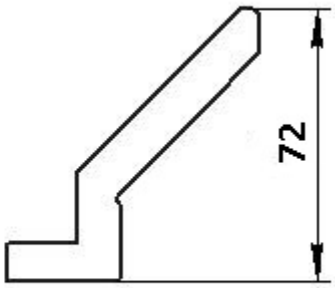

10. Фриз нижний прямой «Лорес»(ФНП).

Материал: Массив березы или дуба , срощеный по длине.

Размеры по длине L только 3000 мм или 1500 мм.

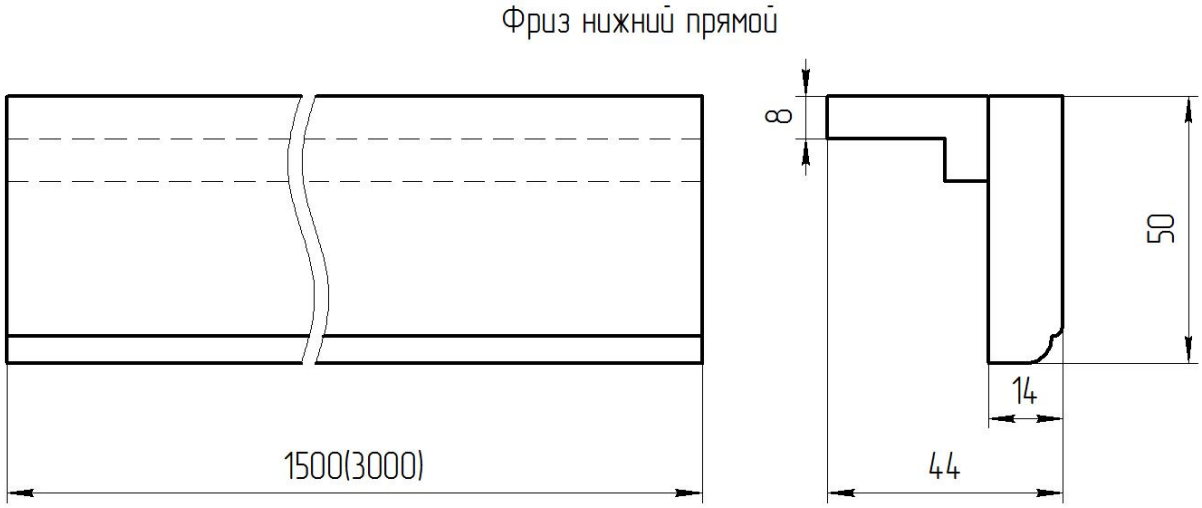

11. Цоколь прямой(ЦОК) «ЛОРЕС»

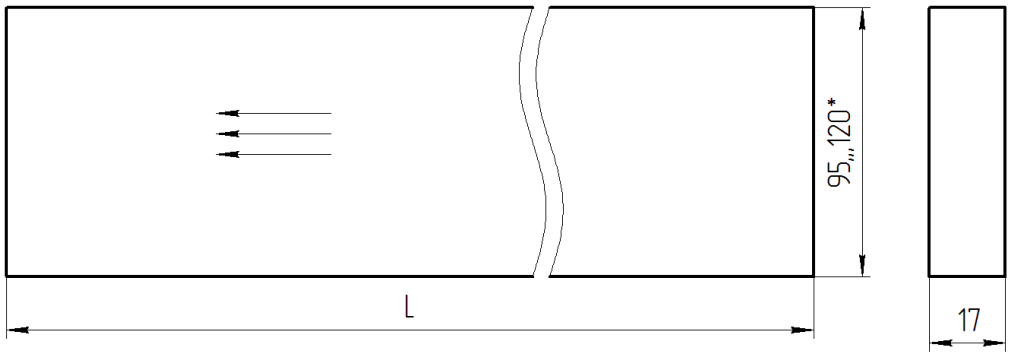

Материал: МДФ16+Шпон дуба или березы 0,6 мм

Максимальный размер по длине L = 2300 мм

Стандартные размеры мебельных фасадов

НДЯ. Накладка для ящиков.			
Высота	Ширина	Высота	Ширина
116	**146**	**176**	**396**
116	**396**	**176**	**446**
116	**446**	**176**	**596**
116	**596**		
ДГ. Дверь глухая.			
Высота	Ширина	Высота	Ширина
296	**596**	**908**	**296**
356	**396**	**908**	**346**
356	**446**	**908**	**377**
356	**596**	**908**	**396**
416	**596**	**908**	**446**
596	**446**	**908**	**496**
596	**596**	**908**	**596**
716	**242**	**956**	**296**
716	**296**	**956**	**346**
716	**346**	**956**	**377**
716	**377**	**956**	**396**
716	**396**	**956**	**446**
716	**446**	**956**	**496**
716	**496**	**956**	**596**
716	**596**	**1316**	**596**
ДС. Дверь со стеклом			
Высота	Ширина	Высота	Ширина
356	**446**	**908**	**396**
356	**596**	**908**	**446**
716	**296**	**956**	**296**
716	**396**	**956**	**396**
716	**446**	**956**	**446**
908	**296**	**1196**	**446**
ДГВ. Дверь с решеткой			
Высота	Ширина	Высота	Ширина
356	**446**	**908**	**396**
356	**596**	**908**	**446**
716	**296**	**956**	**296**
716	**396**	**956**	**396**
716	**446**	**956**	**446**
908	**296**	**1196**	**446**