Фасад «Роял»

ЛФ 20.00.00.00

(Согласно ТУ 5683-001-46181828-2015)

1. **Варианты лаковых покрытий:**
   Морилка (прозрачная отделка) или Эмаль + патинирование.
2. **Фасад**
   С филенкой МДФ:

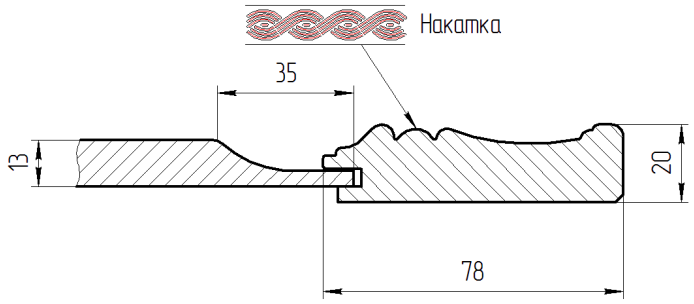

С филенкой массив:

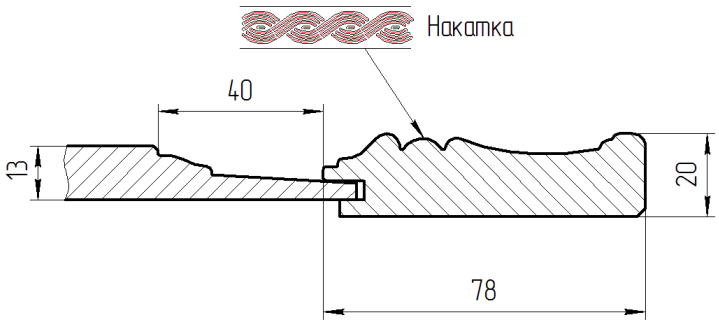

Со стеклом:

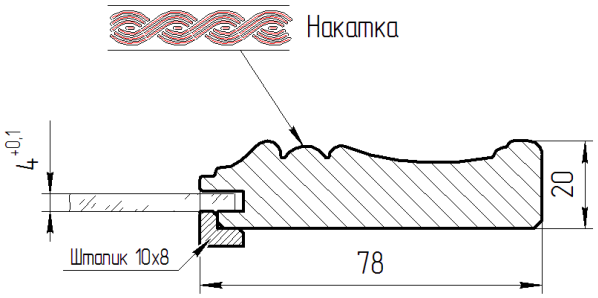

Ширина обвязки – 78 мм
Толщина фасада – 20 мм
Калёвка – фигурная
Материал обвязки – дуб, бук
Филенка: МДФ 12+Шпон Дуб 0,6 мм
МДФ 12+Шпон Бук 0,6 мм
МДФ 12+Шпон Бук 0,6 мм с лазерной гравировкой
Массив бука 13 мм.

Лазерная гравировка выполняется только на филенках глухих фасадов, минимальный размер дверки по длине или ширине 296 мм.

3. Виды:

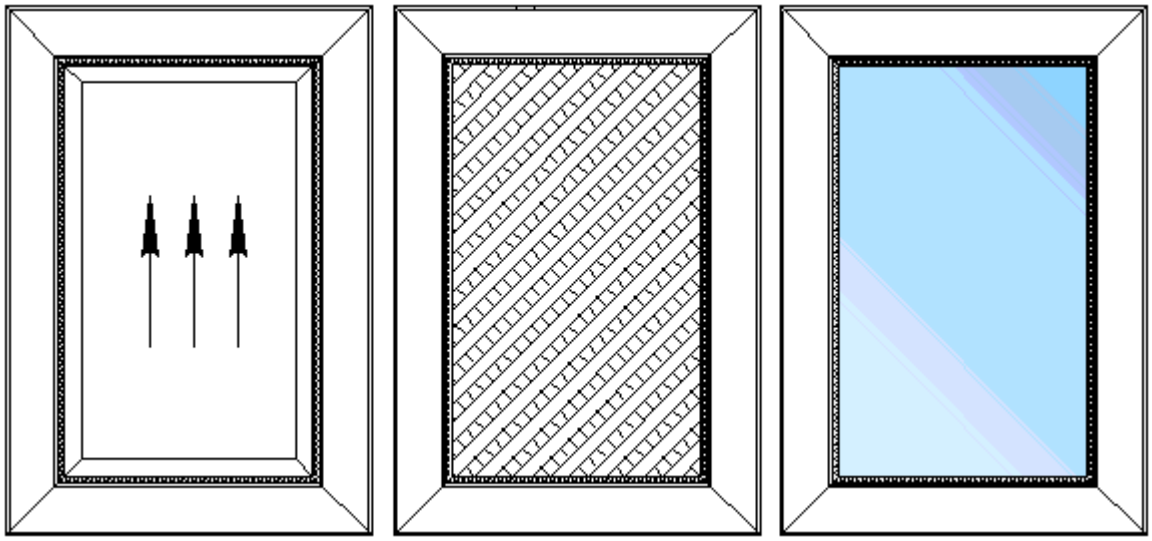

С филенкой (ДГ) С решеткой(ДГВ) Со стеклом(ДС)

С филенкой из МДФ, со стеклом:

По высоте от 284 мм до 1400 мм включительно;

По ширине от 246мм до 900 мм включительно.

С филенкой из массива:

По высоте от 284 мм до 1400 мм включительно;

По ширине от 246мм до 600 мм включительно.

С решеткой:

По высоте от 284 мм до 1400 мм включительно;

По ширине от 246мм до 600 мм включительно.

4. Фасад с точенками (ДГТ или ДСТ).

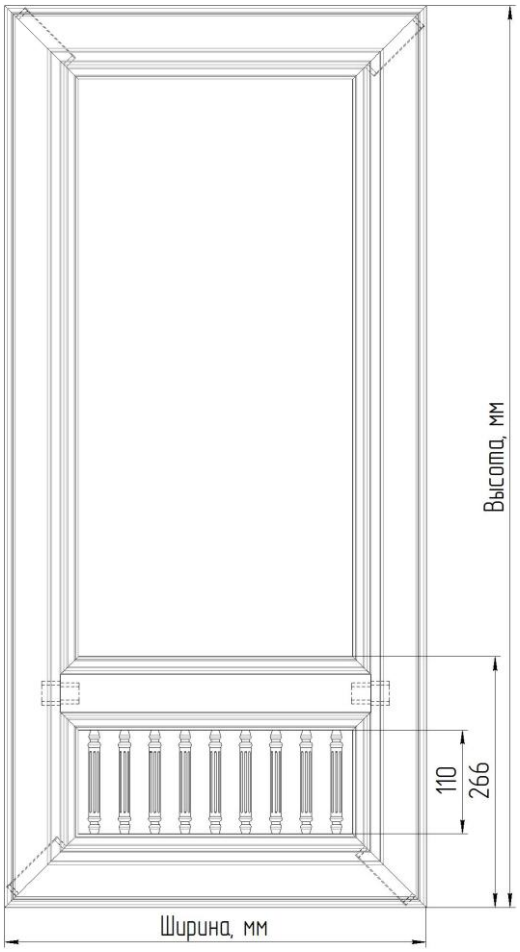

Размеры по высоте 716, 908, 956 мм,
Размеры по ширине 396, 446, 596 мм.

5. Фасад изогнутый (ДГИ).

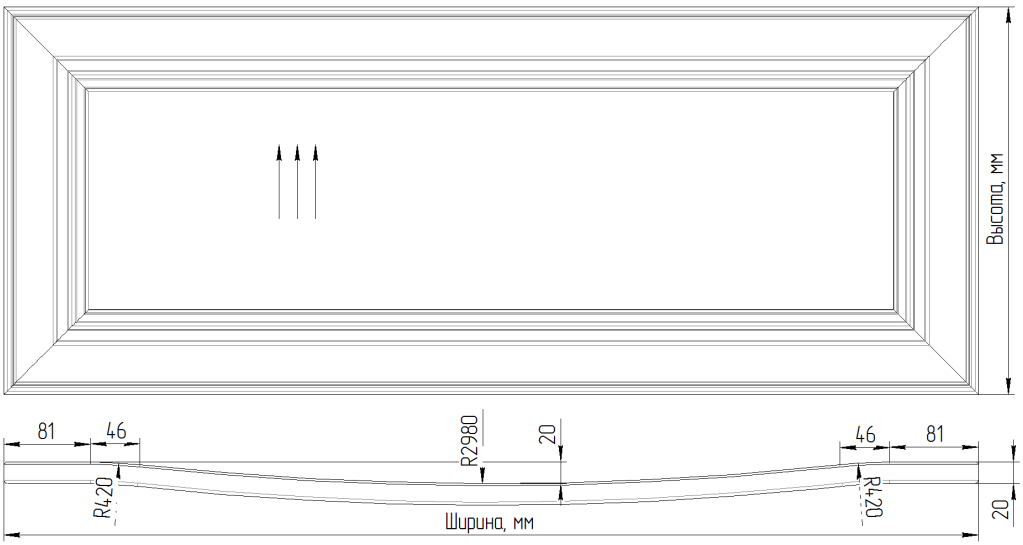

Используется в качестве накладки для ящика.
Размеры по ширине 896…956 мм, по высоте 296…500.

6. Радиусный фасад

Выпуклый(ДГК или ДСК):

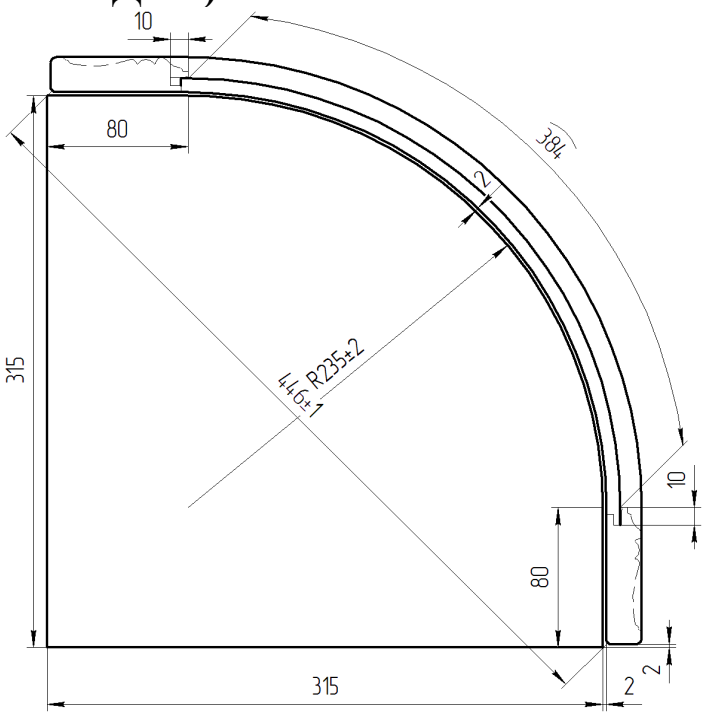

Вогнутый(ДГКВ или ДСКВ):

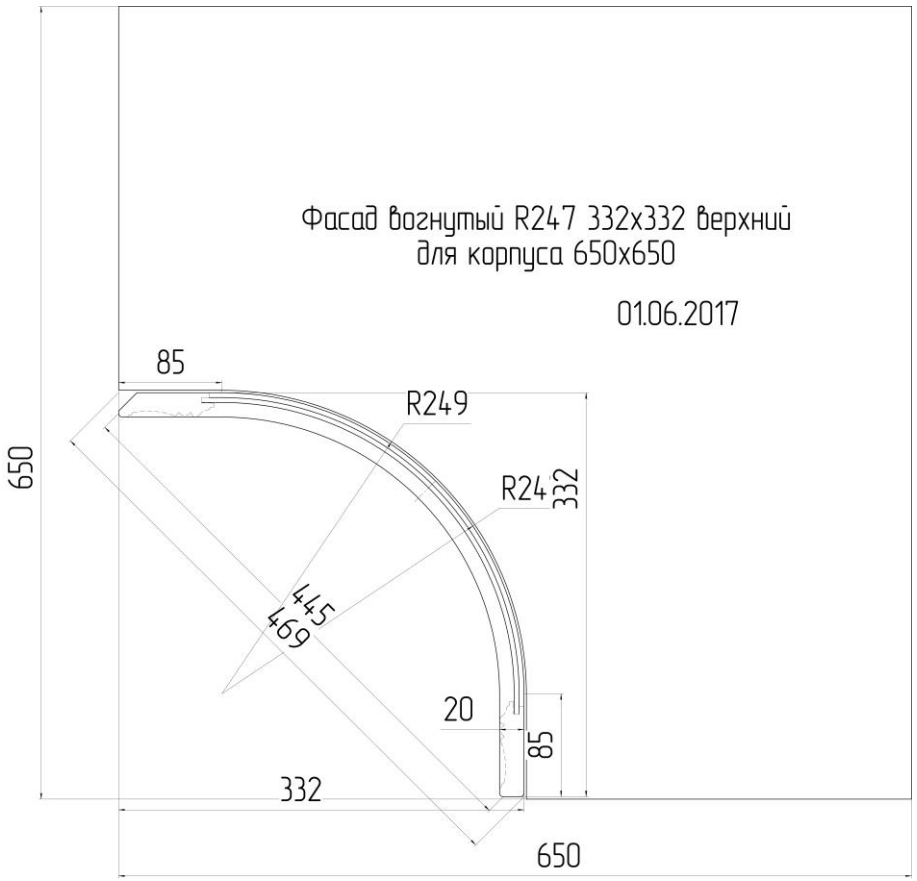

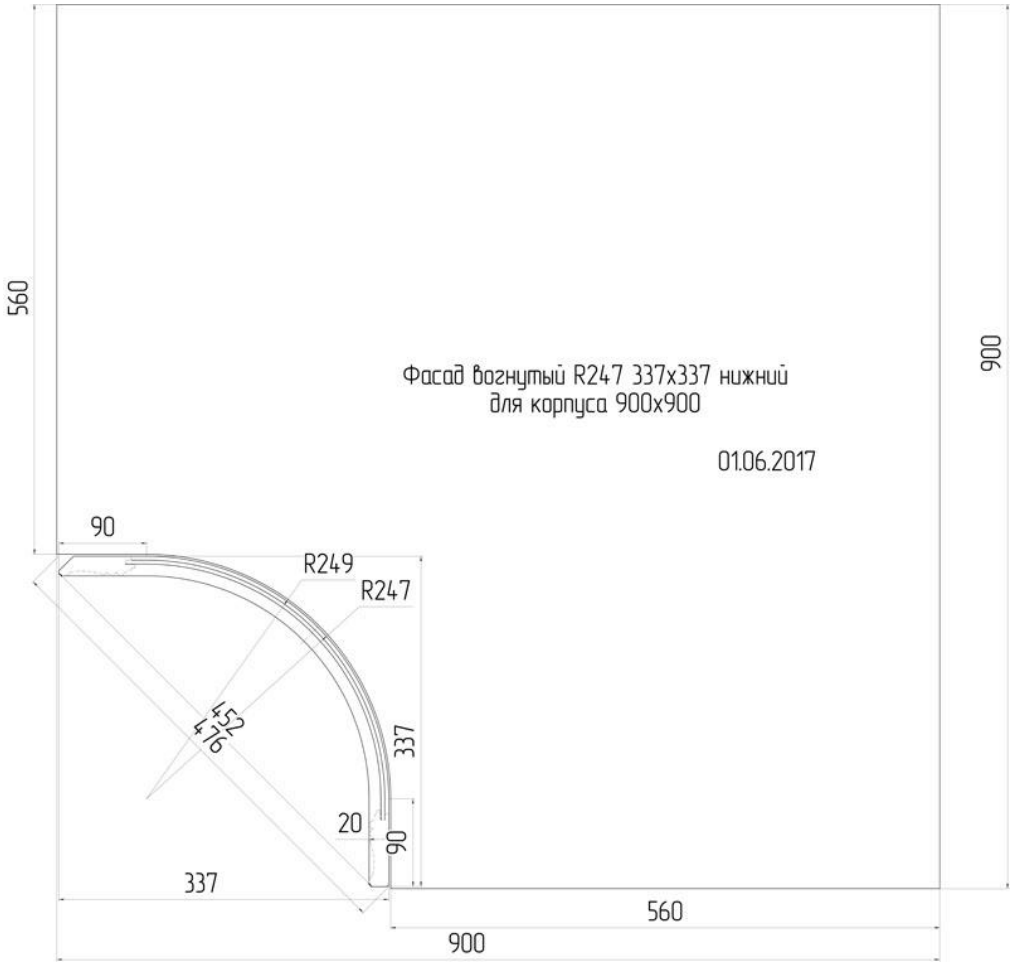

Производятся с плоской филенкой 4 мм, с гнутым стеклом 4мм.

Материал филенки Фанера 3,0 мм+Шпон дуба или Шпон бука

<u>Допустимые размеры:</u>

По высоте 716 мм, 908 мм и 956 мм .

7. **Накладка для ящика(НДЯ):**

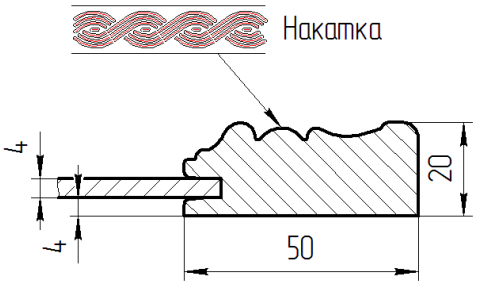

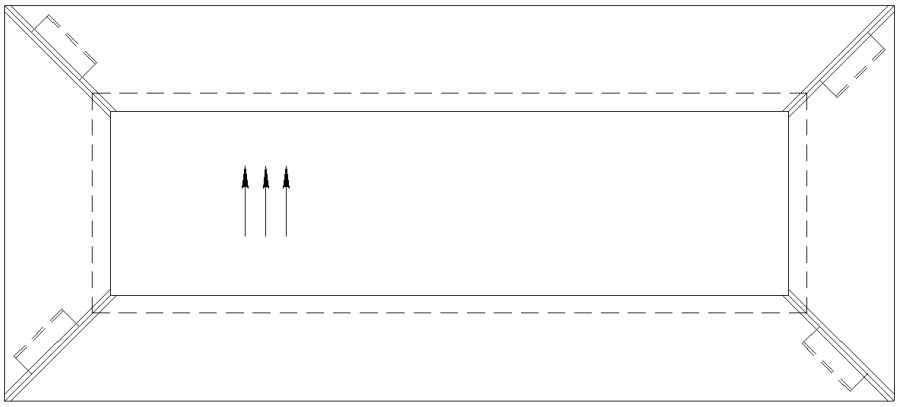

Материал обвязки: **дуб** или **бук**

Производится с филенкой. Материал филенки ХДФ3+Шпон дуба или Шпон бука.

Допустимые размеры:

По высоте от 116 до 284 мм ;

По ширине от 116 до 900 мм включительно.

8. Коромысло (КРМ):

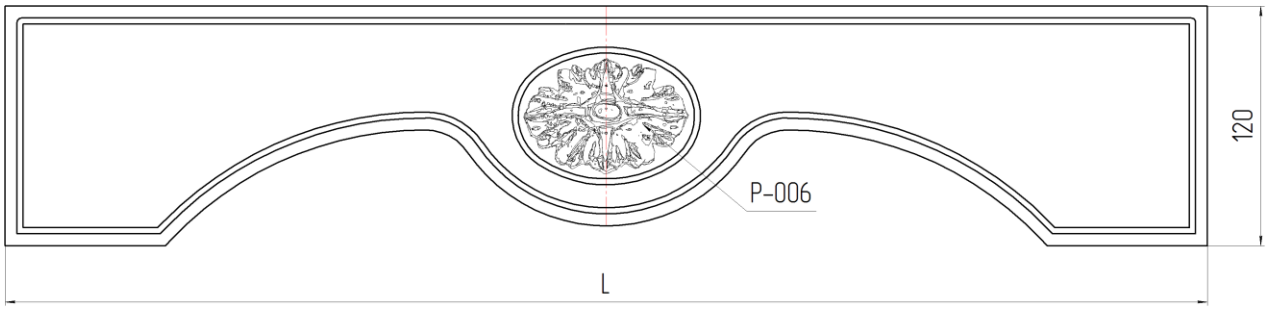

Допустимые размеры для изготовления по ширине L = 496…1200 мм

Высота коромысла 120 мм. Изготавливается из массива с полиуретановой накладкой.

9. Пилястра(ПИЛЯ):

Ширина 50 мм. Обозначение: Арт. П50/24

Производится из массива с полиуретановыми накладками.

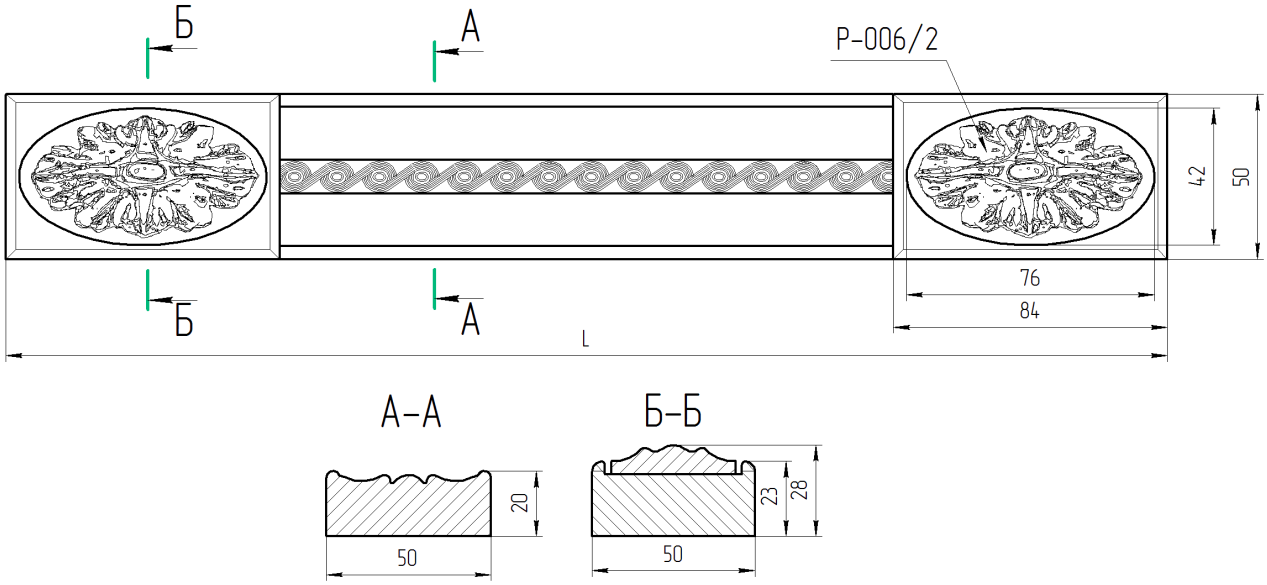

Ширина 75 мм. Обозначение: Арт. П75/27

Производится из массива с полиуретановыми накладками.

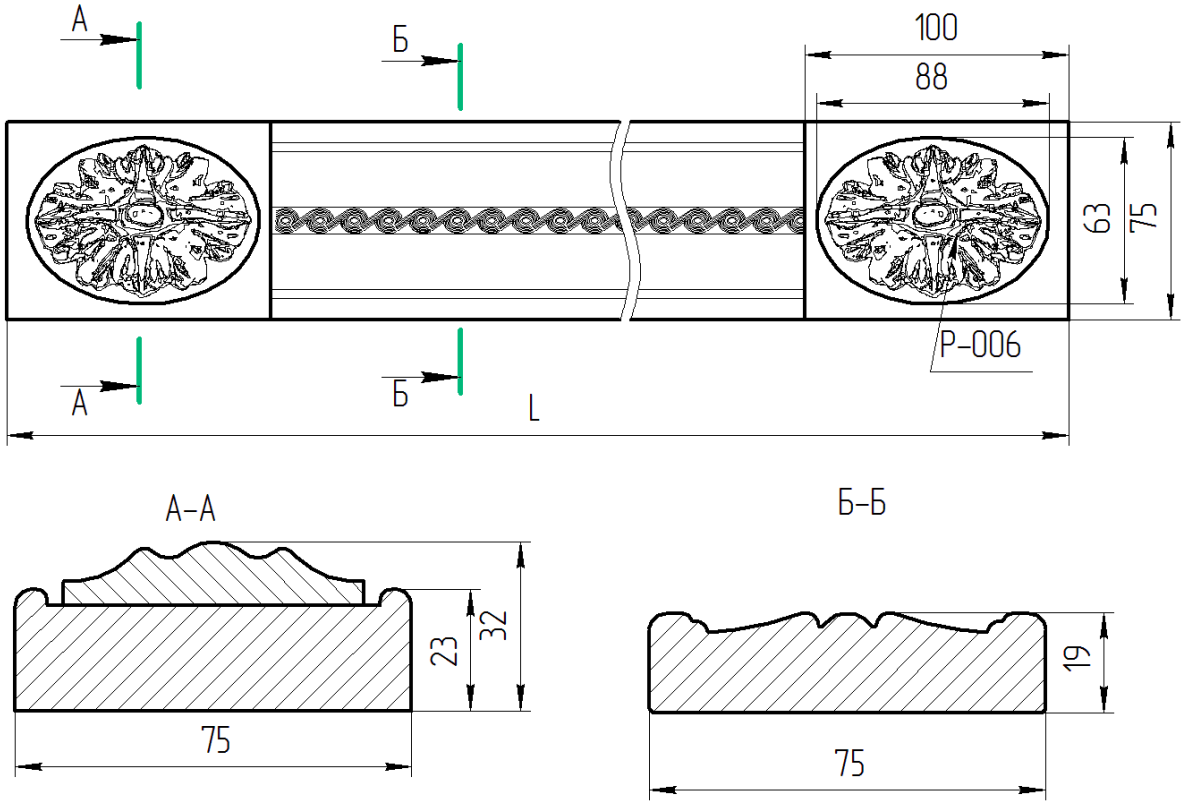

Ширина 146 мм. Обозначение №146/0418

Производится из массива с полиуретановыми накладками, расположенными основе из МДФ18+Шпон Дуб 0,6 мм.

Пилястра №146/0418

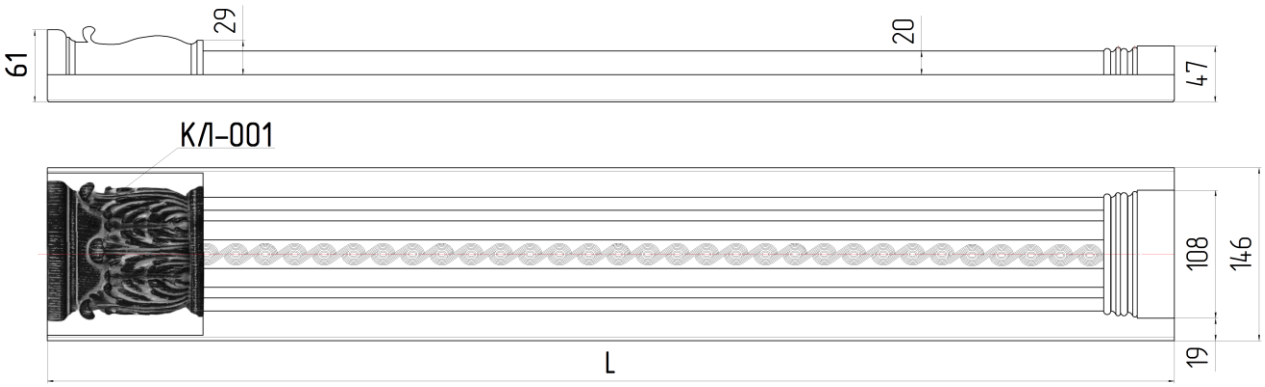

<u>Стандартные размеры:</u>

По высоте 716 мм, 908 мм, 956 мм, 2280 мм

<u>Допустимые размеры:</u>

По высоте от 356 мм до 2280 мм включительно.

10. Угловой стык(УП) 716х40х40, 716х45х45

Материал массив бука или дуба

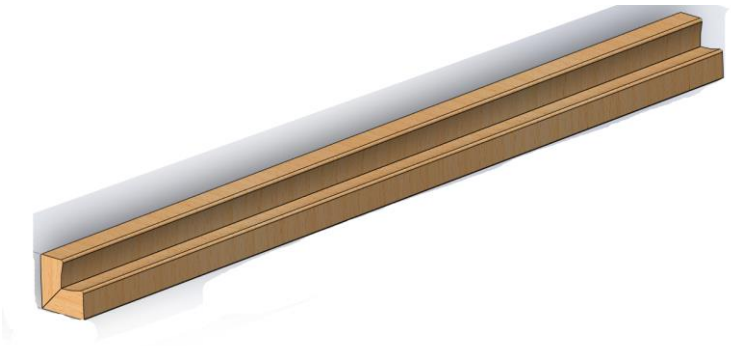

11. Баллюстрада прямая «РОЯЛ»(ПП).

Материал планок срощеный массив бука или дуба, материал точеных элементов массив бука или дуба. Максимальный размер по длине А = 2000 мм**.**

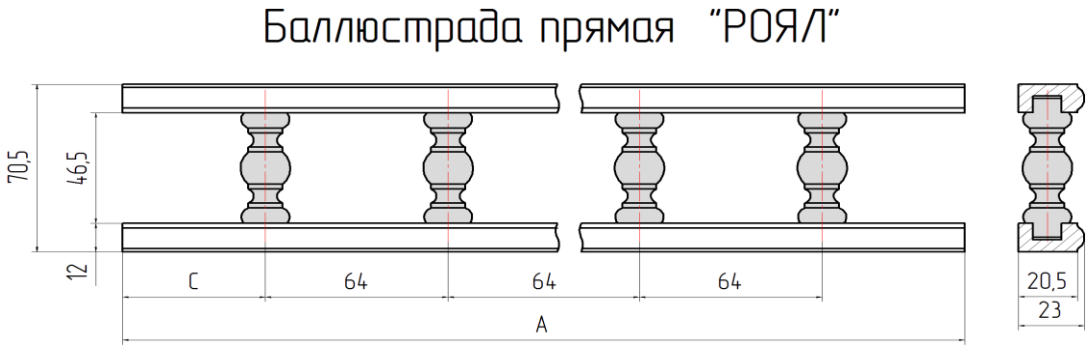

12. Баллюстрада радиусная большая «РОЯЛ»(ПК)

Материал планок шпон 1,5 мм бука или дуба, материал точеных элементов массив бука или дуба.

Радиусная баллюстрада 312х542х12 (большая)
"Роял" шаг 64 (11 точенок)

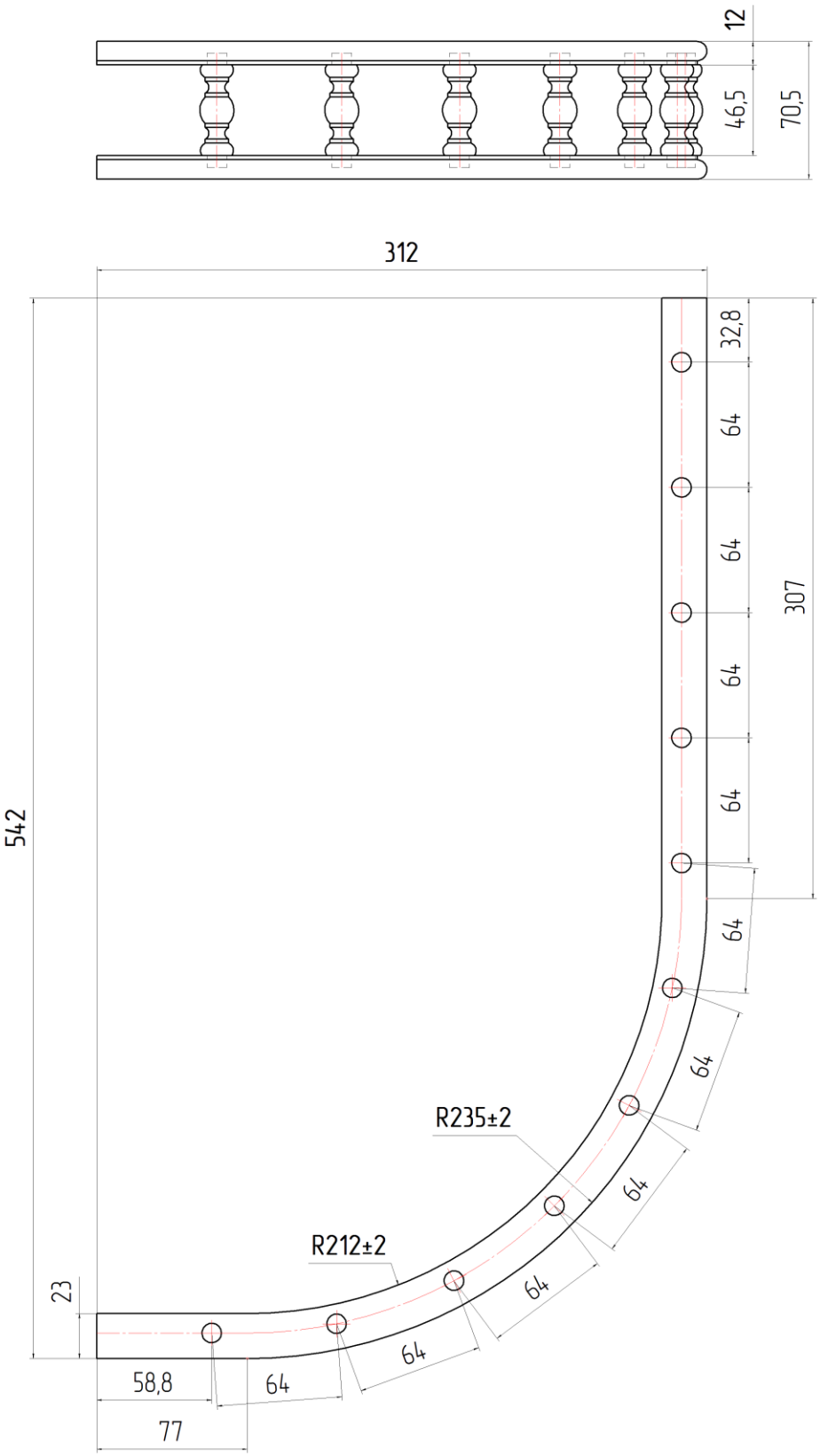

13. Баллюстрада радиусная малая «РОЯЛ»(ПК)

Материал планок шпон 1,5 мм бука или дуба, материал точеных элементов массив бука или дуба.

Радиусная баллюстрада 312х312х71
"Роял" шаг 64 (7 точенок)

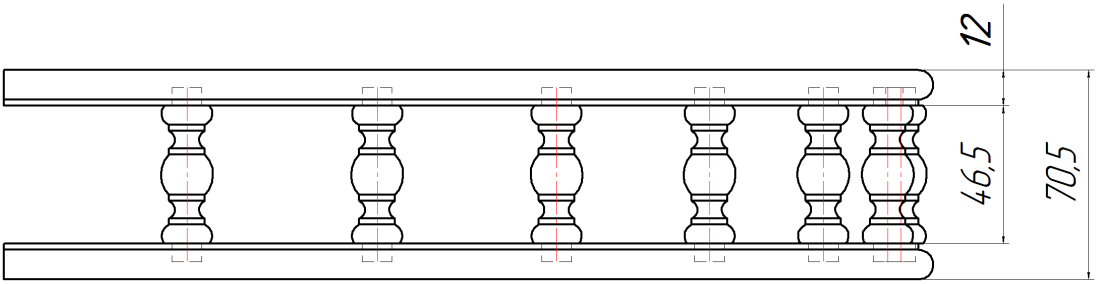

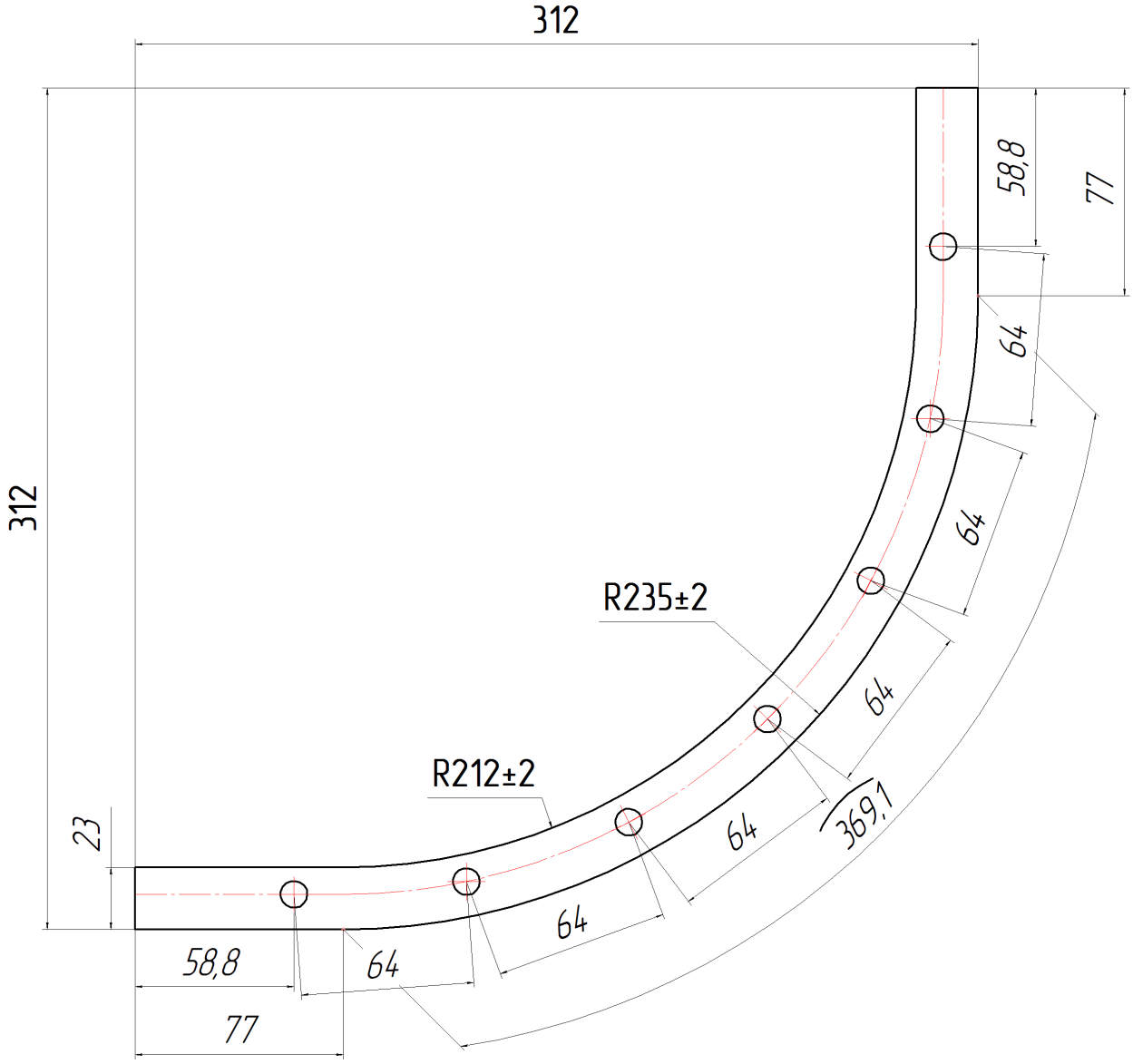

14. Фриз верхний прямой «РОЯЛ»(ФРП).

Материал: МДФ + Шпон. Накатка – древесная пульпа.

Размеры по длине L только 3600 мм или 1800 мм.

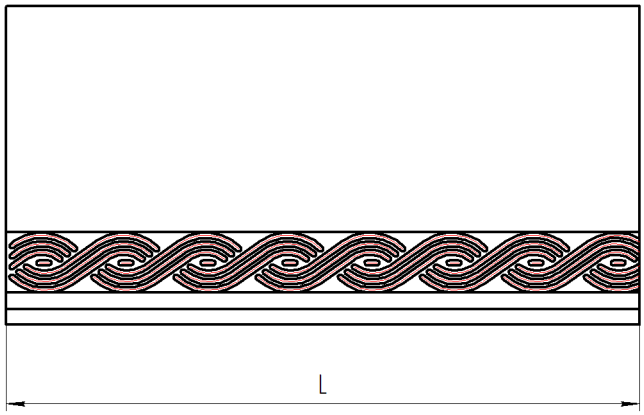

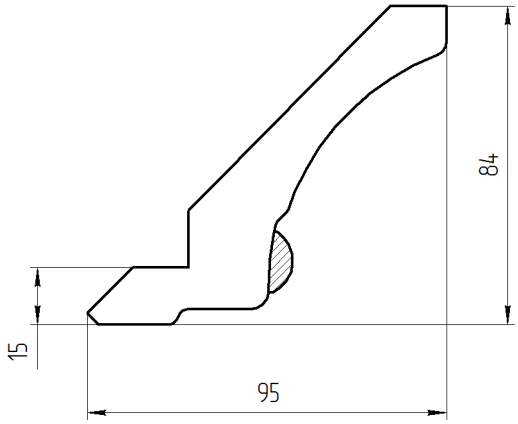

15. Фриз верхний радиусный «РОЯЛ».

Выпуклый(ФРК):

Материал: Шпон 1,5 мм.

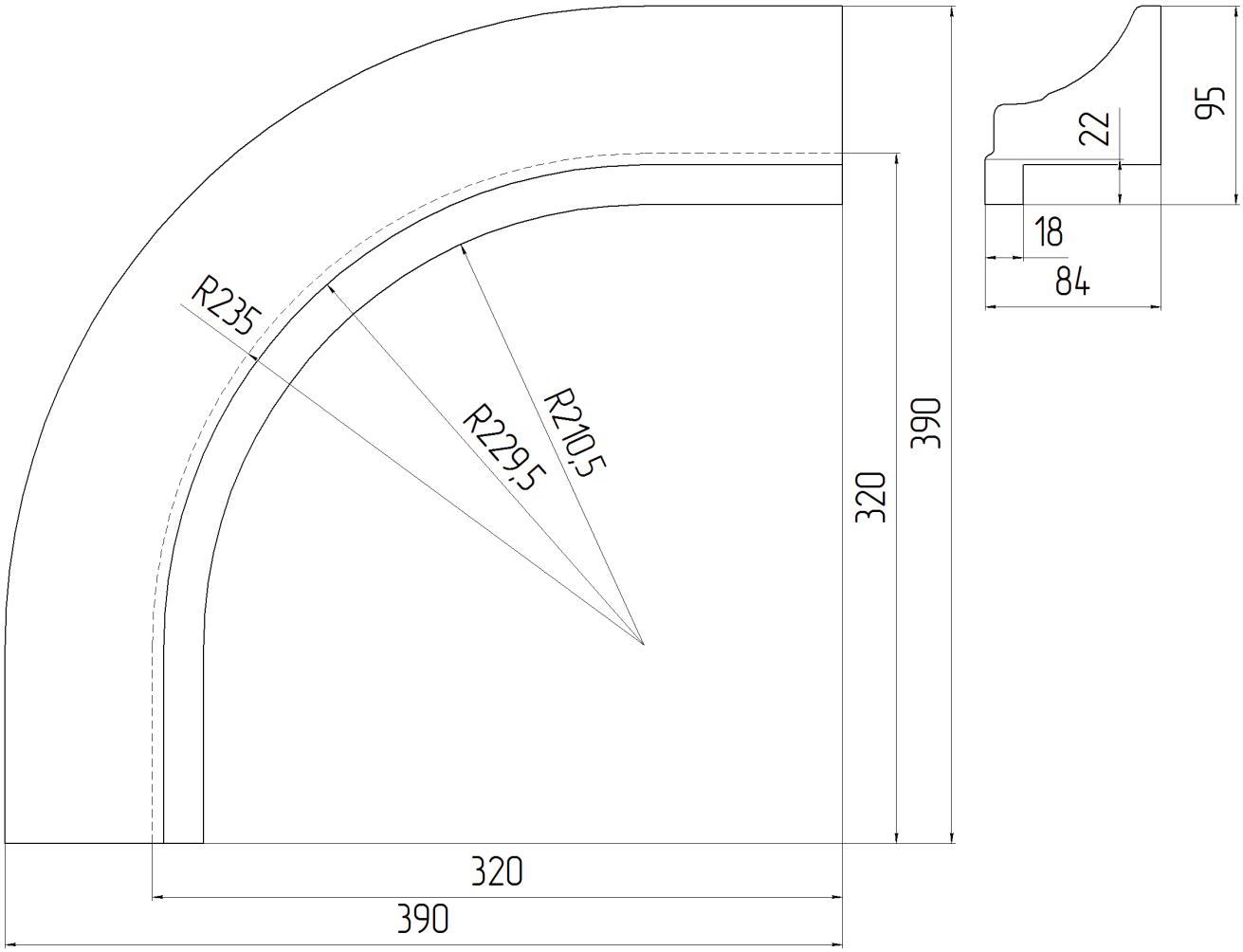

Вогнутый(ФРКВ):

Материал шпон 1,5 мм

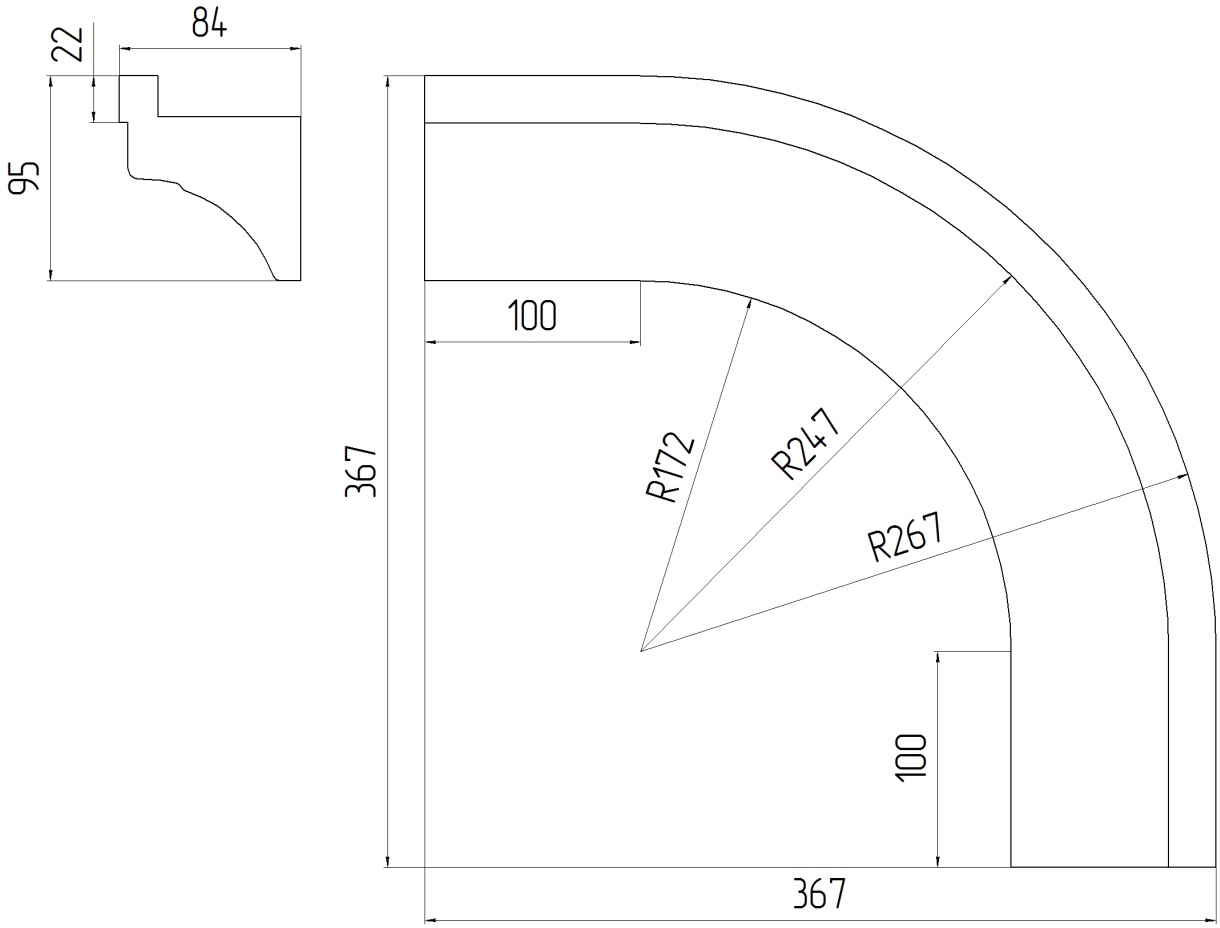

16. Фриз нижний прямой «РОЯЛ»(ФНП).

Материал: Массив бука или дуба, срощеный по длине.

Размеры по длине L только 3000 мм или 1500 мм.

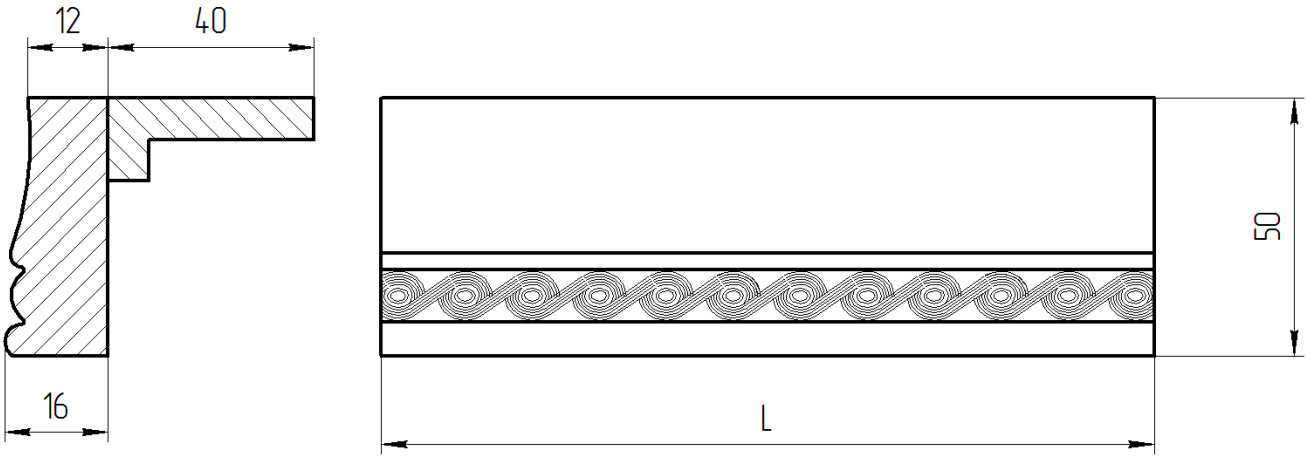

17. Фриз нижний радиусный «РОЯЛ».

Выпуклый(ФНР):

Материал: Шпон 1,5 мм

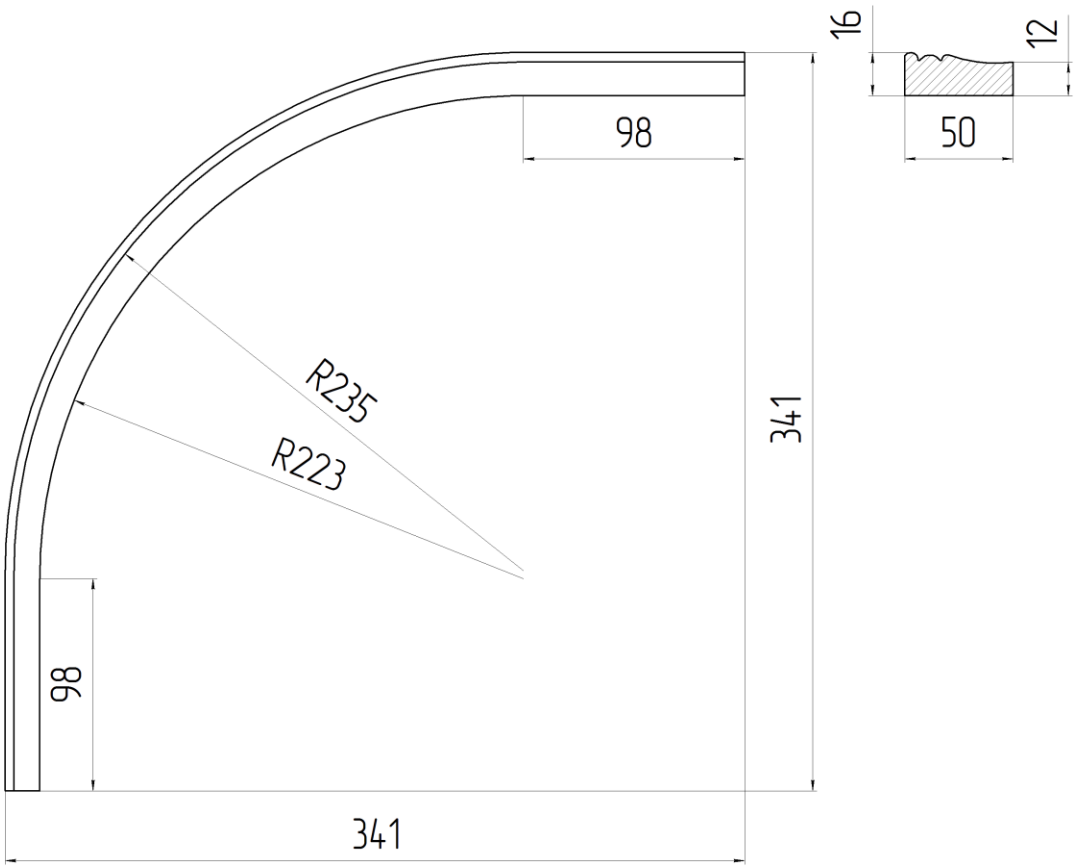

Вогнутый(ФНРВ):

Материал Шпон 1,5 мм

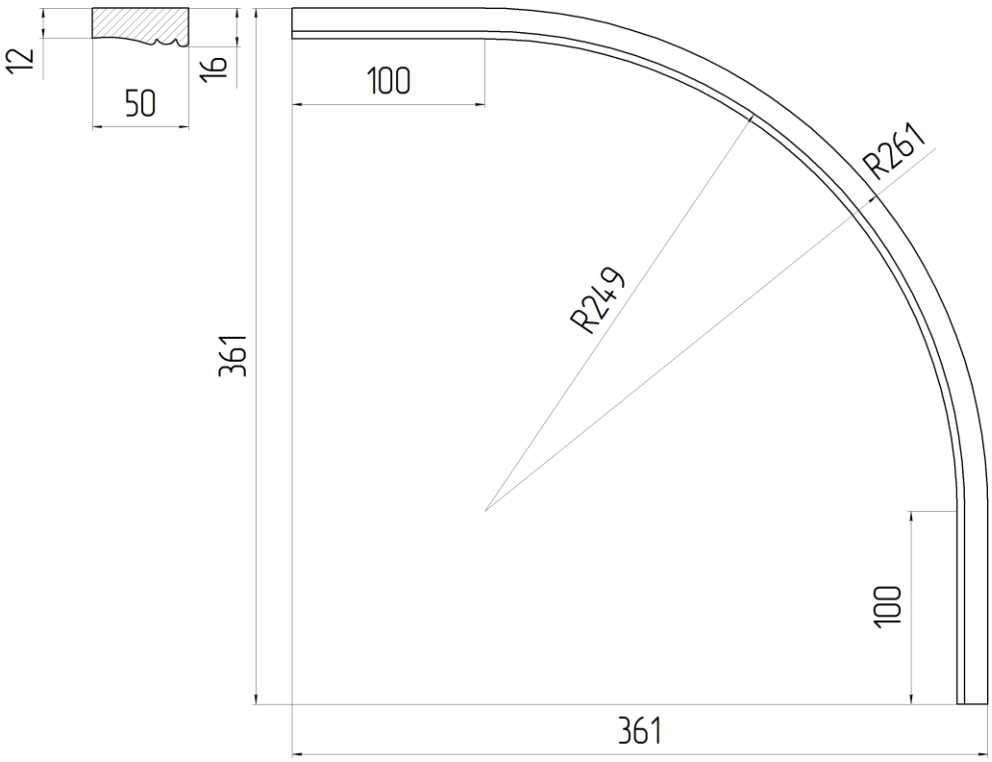

18. **Цоколь прямой(ЦОК) «Леонардо»**

Материал: МДФ + Шпон

Размеры по длине L только 3600 мм или 1800 мм

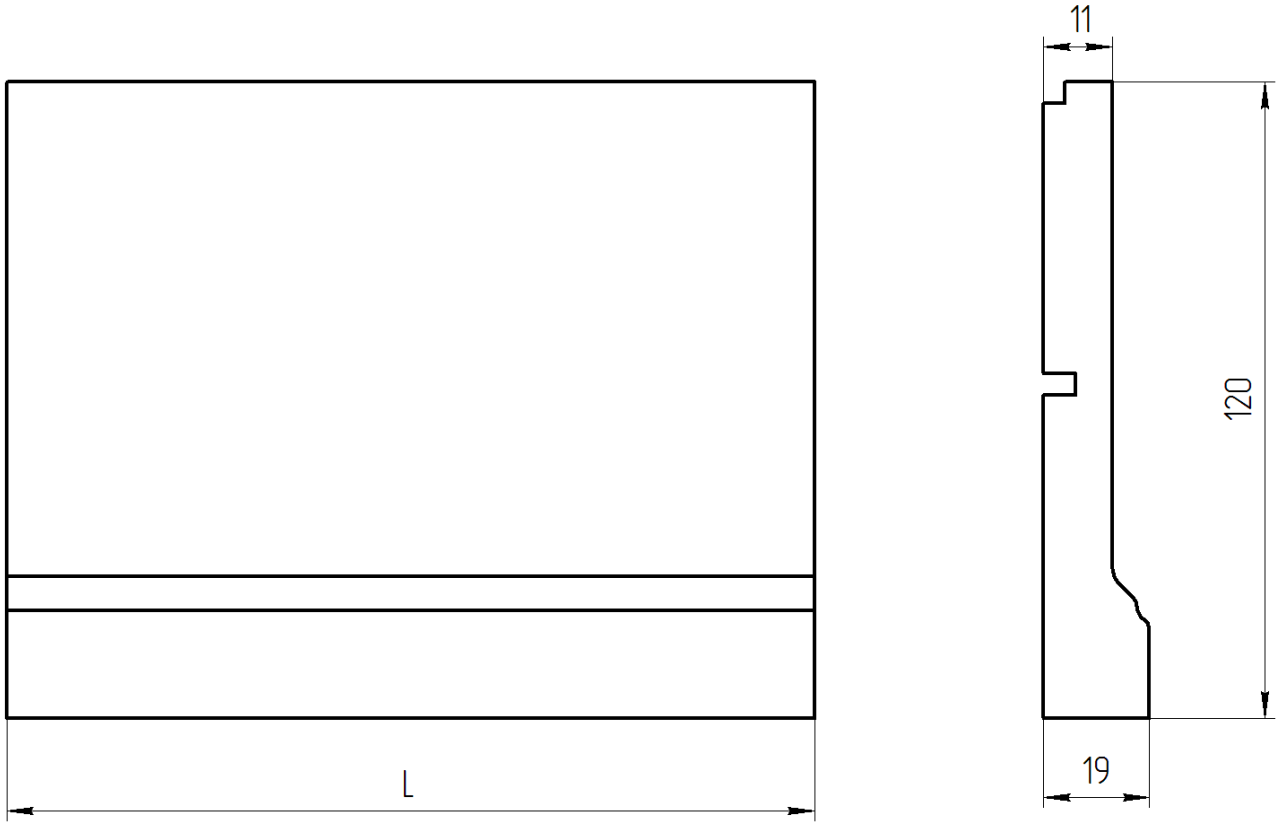

19. Цоколь радиусный(ЦОКР) «Леонардо»

Материал Шпон 1,5 мм

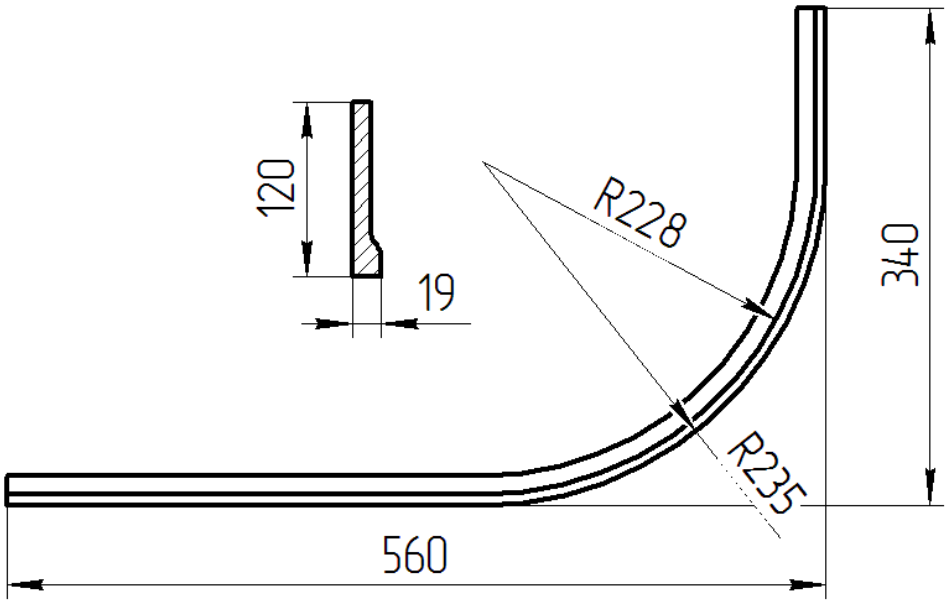

Бывает левым или правым, в зависимости от расположения.

На эскизе показан левый цоколь.

20. Ножка декоративная (копыто).

Материал: массив бука или дуба

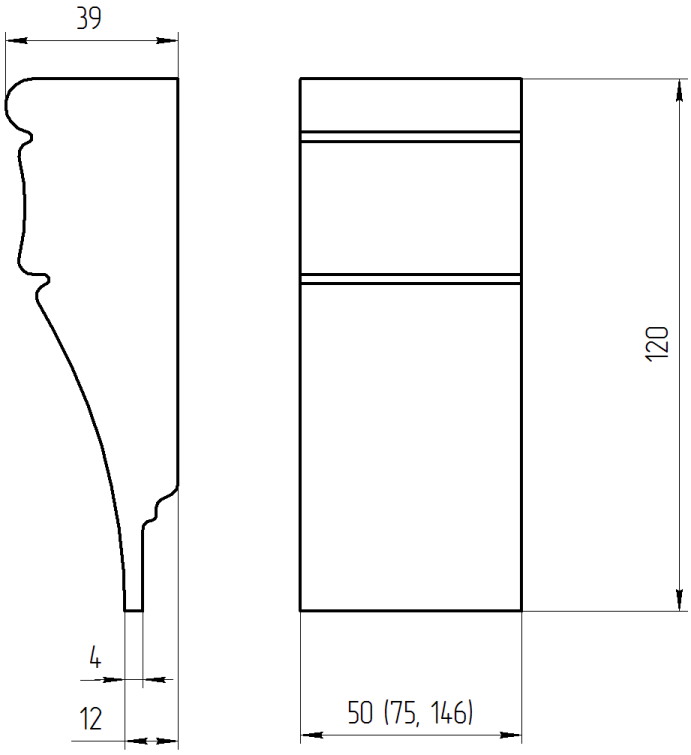

Стандартные размеры мебельных фасадов

НДЯ. Накладка для ящиков.			
Высота	Ширина	Высота	Ширина
116	**146**	**176**	**396**
116	**396**	**176**	**446**
116	**446**	**176**	**596**
116	**596**		
ДГ. Дверь глухая.			
Высота	Ширина	Высота	Ширина
296	**596**	**908**	**296**
356	**396**	**908**	**346**
356	**446**	**908**	**377**
356	**596**	**908**	**396**
416	**596**	**908**	**446**
596	**446**	**908**	**496**
596	**596**	**908**	**596**
716	**242**	**956**	**296**
716	**296**	**956**	**346**
716	**346**	**956**	**377**
716	**377**	**956**	**396**
716	**396**	**956**	**446**
716	**446**	**956**	**496**
716	**496**	**956**	**596**
716	**596**	**1316**	**596**
ДС. Дверь со стеклом			
Высота	Ширина	Высота	Ширина
356	**446**	**908**	**396**
356	**596**	**908**	**446**
716	**296**	**956**	**296**
716	**396**	**956**	**396**
716	**446**	**956**	**446**
908	**296**	**1196**	**446**
ДГВ. Дверь с решеткой			
Высота	Ширина	Высота	Ширина
356	**446**	**908**	**396**
356	**596**	**908**	**446**
716	**296**	**956**	**296**
716	**396**	**956**	**396**
716	**446**	**956**	**446**
908	**296**	**1196**	**446**